Weitergabe sowie Vervielfältigung dieses Dokuments, Verwertung und Mitteilung seines Inhalts sind nur nach vorheriger ausdrücklicher schriftlicher Zustimmung von Albromet gestattet. Das Dokument ist vor unberechtigtem Zugriff Dritter zu schützen. Zuwiderhandlungen verpflichten zu Schadensersatz. Alle Rechte aus Patent -/Gebrauchsmuster -Markenschutz vorbehalten.

The reprduction, distribution and utilization of this document as well as the disclosure of its content to others without prior explicit written consent of Albromet is prohibited. Holder has to protect this document against unauthorized withdrawal of third parties. Offenders will be held liable for the payment of damages. All rights reserved in case of patent/utility model/trademark protection.

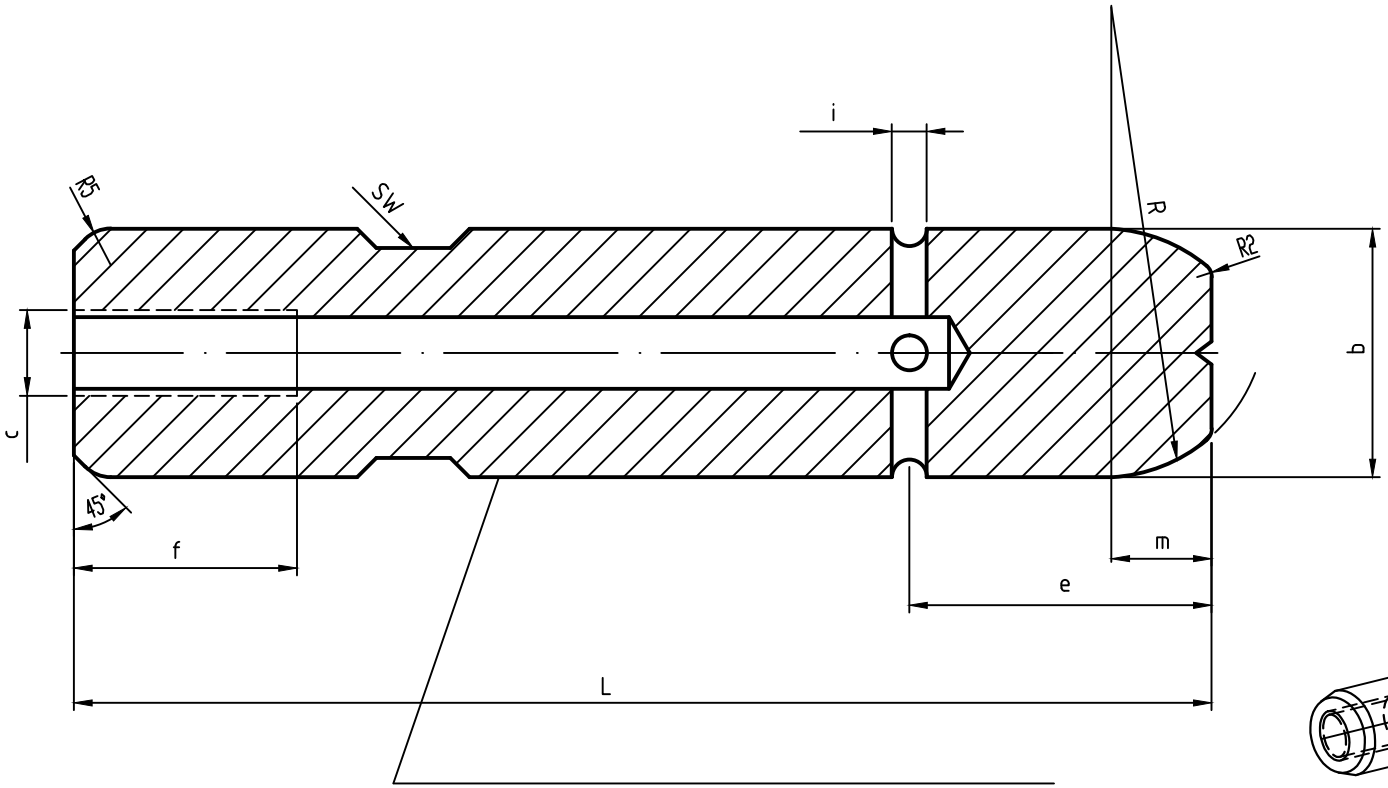

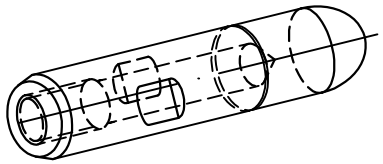

Rohrabmessung	⌀ b	BR	R	c Gewinde	SW	e	f	i	L	m

Rohrmaterial	Dornmaterial	Beschichtung	MAßSTAB	Gewicht

	Datum:	Name:
Bearb.	07.12.17	Weller
Gepr.	07.12.17	Reibenspiess
Norm		

Benennung:
Stummeldorn
mit Innenschmierung 4x Bohrungen

ALBROMET

Zeichnungsnummer:

Blatt

Blätter

Zust	Änderung	Datum	Name	Ursprung	Ers.f.:	Ers.d.: